ISG PACK
AUTOMATIC PACKAGING SYSTEM

Avvolgipallet con film estensibile

STRETCH WRAPPING MACHINES

BAGGY **WRAP 900 B**

Il modello Baggy Wrap 900 B è un avvolgitore semi-automatico per valigie di forma rettangolare. Dotato di un pannello di controllo touch screen da 7,2" a colori che permette, in maniera molto semplice e funzionale, la gestione dei programmi e l'impostazione dei parametri di fasciatura. Macchina gestita da PLC.

The model Baggy Wrap 900 B is a semi-automatic stretch wrapping machine for rectangular luggage. Equipped with a 7,2" color touch screen control panel that allows, in a very simple and functional way, to adjust the programs and the wrapping parameters easily. Machine controlled by PLC.

LAYOUT

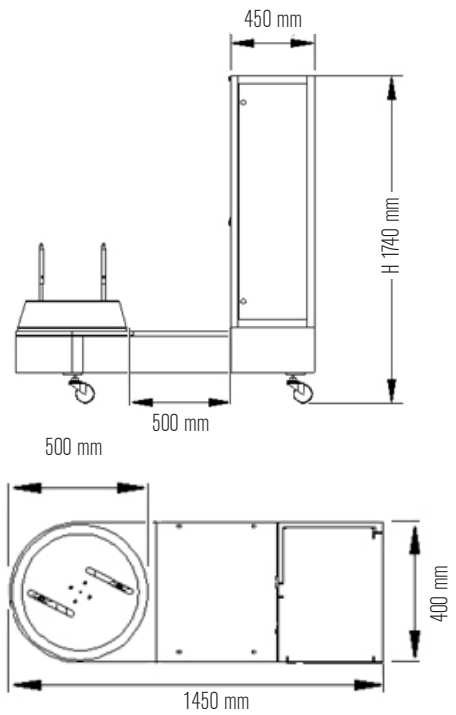

TOUCH MONITOR | PHOTOCELL SENSOR | PRE-STRETCH SYSTEM | SIMPLE ASSEMBLING

Ø 500 mm — TURNTABLE SIZE

80 Kg — MAXIMUM WEIGHT

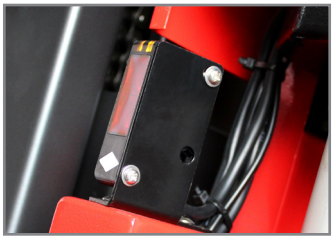

FOTOCELLULA LETTURA VALIGIA
PHOTOCELL TO DETECT LUGGAGE HEIGHT

BASAMENTO CON BLOCCO MECCANICO
TURNTABLE WITH MECHANICAL BLOCK

CARRELLO CON PRESTIRO MOTORIZZATO
PRE-STRETCH FILM CARRIAGE

DISPLAY TOUCH SCREEN A COLORI DA 7,2"
DIGITAL COLOR TOUCH SCREEN 7,2"

Le caratteristiche tecniche sono soggette a modifiche senza preavviso | Technical features subject to change without notice

Caratteristiche tecniche

- Struttura macchina in lamiera d'acciaio verniciata
- Trasmissione carrello portabobina con cinematismo a catena
- Altezza utile del prodotto 250 - 850 mm
- Gestione macchina tramite PLC e display touch screen a colori da 7,2"
- Pulsante di riarmo macchina in funzione per le normative CE
- **Prestiro motorizzato a rapporto fisso del 200% (variabile con sostituzione di 2 ingranaggi 100%, 150%, 250%)**
- Inforcamento macchina laterale con carrello elevatore
- Inverter per partenza progressiva ed arresto indicizzato della tavola
- Contacicli

Technical details

- Machine structure in painted steel sheet
- Film carriage by transmission chain
- Max product height 250 - 850 mm
- Machine controlled by PLC and color touch screen 7,2"
- Reset button in compliance with CE regulations
- **Motorized pre-stretch set at 200% with possibility to interchange pre-stretch ratio (100%, 150%, 250%)**
- Lateral holes for forklifting of the machine
- Inverter for soft start and indexed stop of the turntable
- Cycle counter

Parametri regolabili da quadro comandi

- Regolazione digitale dei giri alla base del prodotto (inizio ciclo)
- Regolazione digitale dei giri alla sommità del prodotto
- Regolazione digitale dei giri alla base del prodotto (fine ciclo)
- Regolazione velocità rotazione tavola da 0 a 20 giri / min.
- Regolazione velocità salita / discesa carrello
- Regolazione numero di cicli completi
- Regolazione digitale sbordo del film
- Pulsanti di gestione man / aut della macchina

Parameters adjustable by control panel

- Adjustment number of rounds at the bottom of the product (start cycle)
- Adjustment number of rounds at the top of the product
- Adjustment number of rounds at the bottom of the product (at the end of the cycle)
- Adjustment turntable speed from 0 to 20 rpm
- Adjustment ascending and descending carriage speed
- Adjustable number of complete cycles
- Overlap adjustment of the film
- Man / Aut. function.

Cicli selezionabili da quadro comandi

- Ciclo salita e discesa
- Ciclo solo salita
- Ciclo di salita e discesa per mettifoglio
- N° 8 cicli richiamabili da quadro comandi per differenti prodotti da avvolgere

Cycles activated by control panel

- Cycle ascending and descending
- Cycle only ascending
- Top sheet cycle (ascending / descending)
- N° 8 programmable cycles by touch screen according to the product / pallet to wrap

DATI TECNICI | DATA SHEET	BAGGY WRAP 900 B
Carrello | Carriage	Prestiro motorizzato a rapporti fissi | Powered pre-stretch film carriage
Potenza Installata | Installed power	1,25 kW
Velocità rotazione tavola | Turntable speed	0 - 20 rpm
Velocità salita e discesa carrello | Carriage up e down speed	1,4 - 4 mt/min
Tensione di alimentazione | Power supply	220 volts | 1 ph | 50/60 Hz
Peso macchina | Net machine weight	150 Kg
CARATTERISTICHE PRODOTTO LAVORABILE | PRODUCT FEATURES	
Dimensioni (L x W) prodotto | Product dimensions	L 250 - 1200 mm x W 200 - 400 mm
Altezza utile | Max product height	250 - 850 mm
Peso massimo del prodotto | Max product weight	80 Kg
CARATTERISTICHE BOBINA FILM | FILM ROLL FEATURES	
Diametro esterno massimo | Film roll external diameters	280 mm
Altezza bobina film | Film roll height	250 - 500 mm
Spessore del film | Film roll thickness	12 - 35 my
Diametro interno bobina film | Film roll internal diameter	76 mm
Peso massimo bobina | Film roll max weight	16 Kg

ISG PACK
AUTOMATIC PACKAGING SYSTEM

www.isg-pack.com @ info@imballaggiservice.com

Via Castelli Romani Km. 11,700 | Angolo Via Sassuolo, 6
00071 Pomezia | Roma | Italy
T. +39.06.9160.7561 | F. +39.06.9162.5014

VISITA IL SITO WEB